THE GERMAN PROFILE ENGINEERS
FOR WINDOWS AND DOORS

INOUTIC IC

Systém okenních profilů Eforte
Špičková technologie pro energeticky úsporné bydlení

MEMBER OF THE DECEUNINCK GROUP

PRVOTŘÍDNÍ VÝROBEK PRO BUDOUCNOST NAŠICH DĚTÍ BEZ KOMPROMISŮ

Lenka ví, že energetické ztráty zatěžují přírodu i celou zeměkouli. Proto vždycky zhasíná světlo a nenechává zbytečně téci vodu. Doufá, že všichni ostatní uvažují stejně jako ona, protože když se budeme všichni společně snažit šetřit energii, budou se moci i další generace dívat do budoucnosti bez obav.

Okenní systém Eforte byl vyvinut pro všechny, kteří dbají o životní prostředí a myslí na budoucí generace. Systém Eforte nečiní žádné kompromisy z hlediska úspory energie – jde o plně recyklovatelný produkt připravený pro budoucnost. Tento špičkový okenní profil poskytuje bezkonkurenční tepelně-izolační vlastnosti rámu a vyhovuje nejnáročnějším požadavkům na energetickou úspornost. Splňuje energetický standard pro pasivní domy a je dostupný i v provedení s trojitým zasklením.

Eforte / Špičkový profil s vynikající tepelnou izolací a stavební hloubkou 84 mm

+ Vynikající tepelně-izolační hodnoty, vhodný pro domy v pasivním standardu
+ Šetří náklady i spotřebovanou energii
+ Vysoká kvalita a dlouhá životnost
+ Široké možnosti ochrany a nejlepší zabezpečení
+ Velký výběr dekorů a barev
+ Možnost doplnění o hliníkový kryt
+ Možnost realizace oken nadstandardních rozměrů díky speciální technologii lepení skel
+ Opticky sladěné vchodové dveře a okna

Vynikající tepelná izolace pro maximální úsporu energie

Profilový systém Eforte klade zvláštní důraz na tepelnou izolaci, protože efektivní úspora energie je jedním z nejdůležitějších požadavků naší doby. Profil Eforte při stavební hloubce 84 mm s běžnou ocelovou výztuhou a bez přídavných izolačních prvků dosahuje vynikajících hodnot tepelné prostupnosti, které dalece překračují požadavky standardu pro pasivní domy.

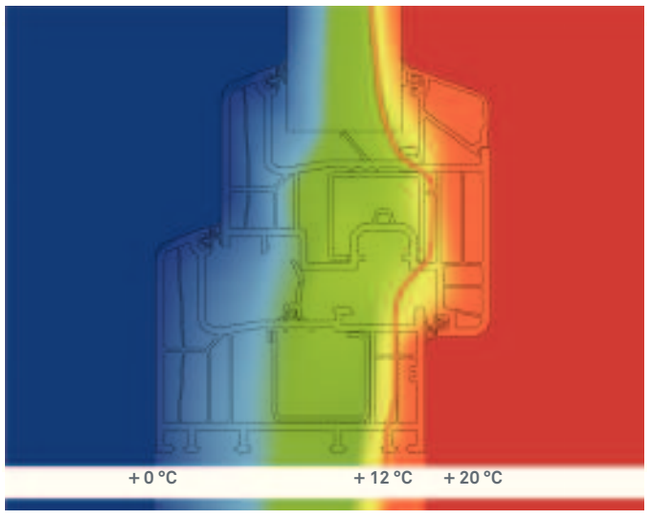

Izotermický diagram vykazuje vynikající izolační vlastnosti: Díky vysoké vnitřní povrchové teplotě zamezuje kondenzaci vody na skle.

INOUTIC ECO PLUS

Úspora energie a kvalita

+ **Koeficient tepelné prostupnosti**
  Systém Eforte dosahuje vynikající hodnoty koeficientu tepelné prostupnosti rámem Uf = pouhých 0,95 W/m²K a to při použití běžné ocelové výztuhy. Systém Eforte tak splňuje nejen požadavky normy na úsporu energie z roku 2011, ale i parametry evropské směrnice EPBD II, která určuje úpravu lokálních norem s platností od roku 2012.

+ **Šestikomorový systém s nízkou stavební hloubkou**
  S šestikomorovou technologií a stavební hloubkou 84 mm poskytuje systém Eforte nejlepší tepelnou izolaci, pomáhá šetřit cennou energii a snížit tak náklady za vytápění.

+ **Standard pasivního domu potvrzený institutem ift**
  Při použití trojitého zasklení lze i bez přídavných izolačních prvků dosáhnout standardu pasivního domu s velmi příznivými náklady. Použitím speciálních skel lze zlepšit koeficient tepelné prostupnosti celého okna až na 0,59 W/m²K.

+ **Systém těsnění**
  Pro systém Eforte se používá zcela nový systém těsnění. Nově vyvinuté dorazové, resp. zasklívací těsnění přináší zvýšenou odolnost proti zatékání a usnadňuje odtok vody z rámu okna. Kromě tří průběžných těsnění zajišťuje lepší izolaci i těsnění v zasklívací drážce.

KONCEPCE PRO RECYKLACI/ SPOLEČNOST INOUTIC JE ZAKLÁDAJÍCÍM ČLENEM INICIATIVY PRO RECYKLOVÁNÍ PLASTOVÝCH OKEN, KTERÁ POD JMÉNEM »REWINDO GMBH« SDRUŽUJE NĚMECKÉ VÝROBCE PLASTOVÝCH OKENNÍCH PROFILŮ A MÁ ZA CÍL PROSAZOVAT RECYKLACI PLASTOVÝCH OKEN.

Profil Eforte chrání Lenku a její rodinu před větrem, deštěm i hlukem – pro bezpečnost těch, které milujeme.

Snížení emisí CO^2 i nákladů

Eforte	Standardní provedení s ocelovou výztuhou
Uf (tepelná prostupnost rámem) *	0,95 W / m²K
Ug (tepelná prostupnost sklem) *	0,60 W / m²K
Uw (tepelná prostupnost oknem) *	0,80 W / m²K (pasivní dům)
Úspora **	**1120 litrů topného oleje / rok**
Úspora nákladů na topení za 1. rok	**13.440,- Kč**
Snížení emisí CO^2	**2240 kg / rok**

* **Hodnota U** / Koeficient tepelné prostupnosti >U< udává množství energie, která projde za hodinu plochou o velikosti 1 m², pokud se teploty na vnitřní a vnější straně okna liší o 1 Kelvin (= 1 °C). **Čím menší hodnota U, tím lepší tepelná izolace.**

** V porovnání se starým oknem s izolačním sklem (hodnota Uw = 2,8 W/m²K) pro standardní okno o rozměrech 1,23 m x 1,48 m. Parametry pro výpočet: náklady na topný olej 12,- Kč / litr, okenní plocha o velikosti 50 m².

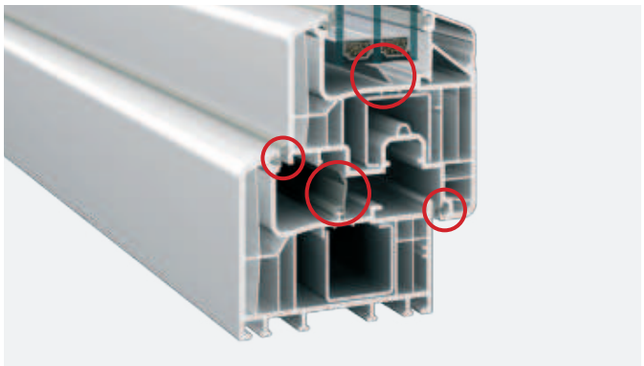

Těsnění / Tři celoobvodová dorazová těsnění a dodatečné těsnění v zasklívací drážce zajišťují vynikající tepelně izolační hodnoty. Aby bylo možné zajistit tu nejlepší funkčnost a dlouhou životnost, jsou celoobvodová těsnění vyráběna z kvalitního materiálu TPE.

Řada technologických výhod pro pohodlí dnes i v budoucnu

Ať už okna, terasové dveře nebo vchodové dveře: Profily Eforte nabízejí nejen maximální možnou úsporu energie, ale velmi vysoký komfort a zabezpečení.

INOUTIC INGENEERING CREATIVITY PLUS
Komfort a bezpečnost

+ **Technologie lepení skel**
  Volitelné, inovativní lepení izolačního skla poskytuje nezbytnou stabilitu pro moderní okna či dveře s profily Eforte v nadstandardní velikosti.

+ **Zasklení o šířce až 56 mm**
  Při možnostech zasklení o šířce až 56 mm lze použít trojité bezpečností sklo s vylepšenou zvukovou izolací.

+ **Hloubka osazení skla**
  Sklo se osazuje do rámu do hloubky 20 mm, čímž je zaručena ochrana proti kondenzaci vody a je dosaženo optimální povrchové teploty v oblasti zasklívací lišty. Dvoupatková zasklívací lišta Inoutic navíc zajišťuje vyšší odolnost proti vloupání.

+ **Balkónové dveře, které chrání a mají dlouhou životnost**
  Plochý a mimořádně těsný práh balkónových dveří je bezbariérový podle standardu DIN 18024-2 a snižuje nebezpečí klopýtnutí. Díky velmi malé síle potřebné k otevření a zavření dveří jsou balkonové dveře vhodné i do rekonstruovaných staveb.

+ **Zvuková izolace**
  Okna s profily Eforte nabízejí ve spojení se speciálními zvukotěsnými skly ochranu před hlukem až do třídy 5 a přemění tak domov na oázu klidu.

+ **Domovní dveře se spoustou výhod**
  Díky extra silné výztuze a rohovým spojům s kovovou výztuhou jsou vchodové dveře Eforte mimořádně stabilní a plně funkční.

Bohatý výběr fasádních prvků a barev pro individuální provedení

Vedle technických a tepelně-izolačních kvalitativních vlastností nabízí systém Eforte díky své konstrukci také univerzální možnosti použití. Nízká pohledová výška profilu a variabilní provedení pro okna, balkónové dveře a vchodové dveře ponechají vašim požadavkům a představám téměř neomezenou volnost.

Nízká pohledová výška 120 mm pro moderní i klasické provedení fasády. Systém Eforte lze použít pro všechny běžné typy oken.

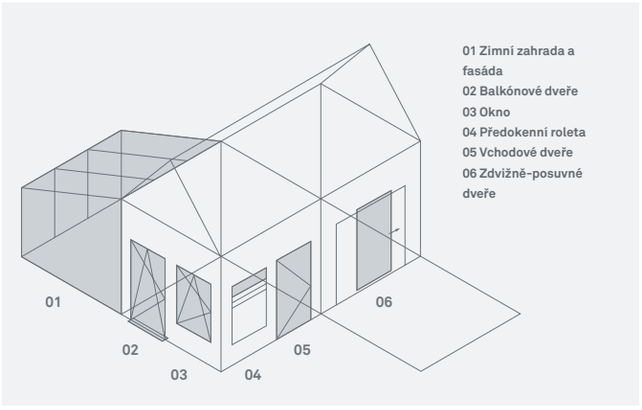

Špičkový profil Eforte vám zajistí nejvyšší kvalitativní standard pro důležité stavební prvky v domě, jako jsou okna a balkonové a vchodové dveře.

INOUTIC DESIGN PLUS
Tvar a barva

+ **Barevná škála**
  Barvený systém Inoutic nabízí velký výběr barev a dekorů. Barevná paleta obsahuje dekory se vzhledem a strukturou dřeva, fólie s perličkovou strukturou nebo s exkluzivním metalickým povrchem Titanium Plus. Barevné okenní rámy lze realizovat i ve standardu pro pasivní dům.

+ **Hliníkový kryt**
  Hliníkový kryt spojuje mimořádné výhody plastového profilu s klasickým vzhledem hliníkového okna. Široká nabídka povrchových úprav pak umožňuje realizaci téměř jakékoliv požadované barvy.

+ **Rozmanitost provedení**
  Z profilů Eforte lze vyrobit téměř jakýkoliv typ okna – od otočného a výklopného křídla s běžným zasklením až po okna s příčkami pro průčelí starších domů. Díky technologii lepených skel Inoutic lze realizovat velkoplošná okna až do výšky 2,60 m.

+ **Opticky sladěné vchodové dveře**
  Celkový estetický dojem domu utváří vzhled fasády, a to včetně oken a dveří. Proto systém Eforte nabízí i profily určené pro vchodové dveře.

www.inoutic.cz

Společnost Inoutic / Deceuninck, spol. s r. o., je dceřinou společností belgického koncernu Deceuninck, který má pobočky ve více než 75 zemích. Tyto pobočky tvoří globální síť závodů na zpracování plastu. Světový koncern nabízí řešení z vysoce kvalitních PVC systémů pro okna a dveře, obklady fasád, interiérové a zahradní konstrukce. Pod křídly silného mateřského koncernu a s více než 50 lety zkušeností v oboru se mohla společnost Inoutic rozvinout v evropského vedoucího výrobce v oblasti plastových okenních a dveřních profilů. Společnost pokrývá celý výrobní proces – od návrhu přes vývoj, až po extruzi a povrchovou úpravu profilů. Naším cílem je propojovat interiér a exteriér všech typů budov pomocí technicky precizních produktů. Společnost Inoutic vyvíjí produkty, které nastavují měřítko ostatním – z hlediska kvality, funkčnosti i spolehlivosti.
Jsme rádi, že jste se rozhodli pro okenní profily od společnosti Inoutic / Deceuninck. Vaše komentáře, přání a podněty nás velmi zajímají. Napište nám na: info@inoutic.cz

VÁŠ PARTNER INOUTIC

MARTIN ET KARCZINSKI

30151 -0-8111(V4) INOUTIC CZ 11/11

Inoutic / Deceuninck, spol. s r. o. Vintrovna 23 / 664 41 Popůvky / Česká republika
T +420 547 427 777 / F +420 547 427 779 / info@inoutic.cz / www.inoutic.cz

[00000]